SŁUP SS2 1:10

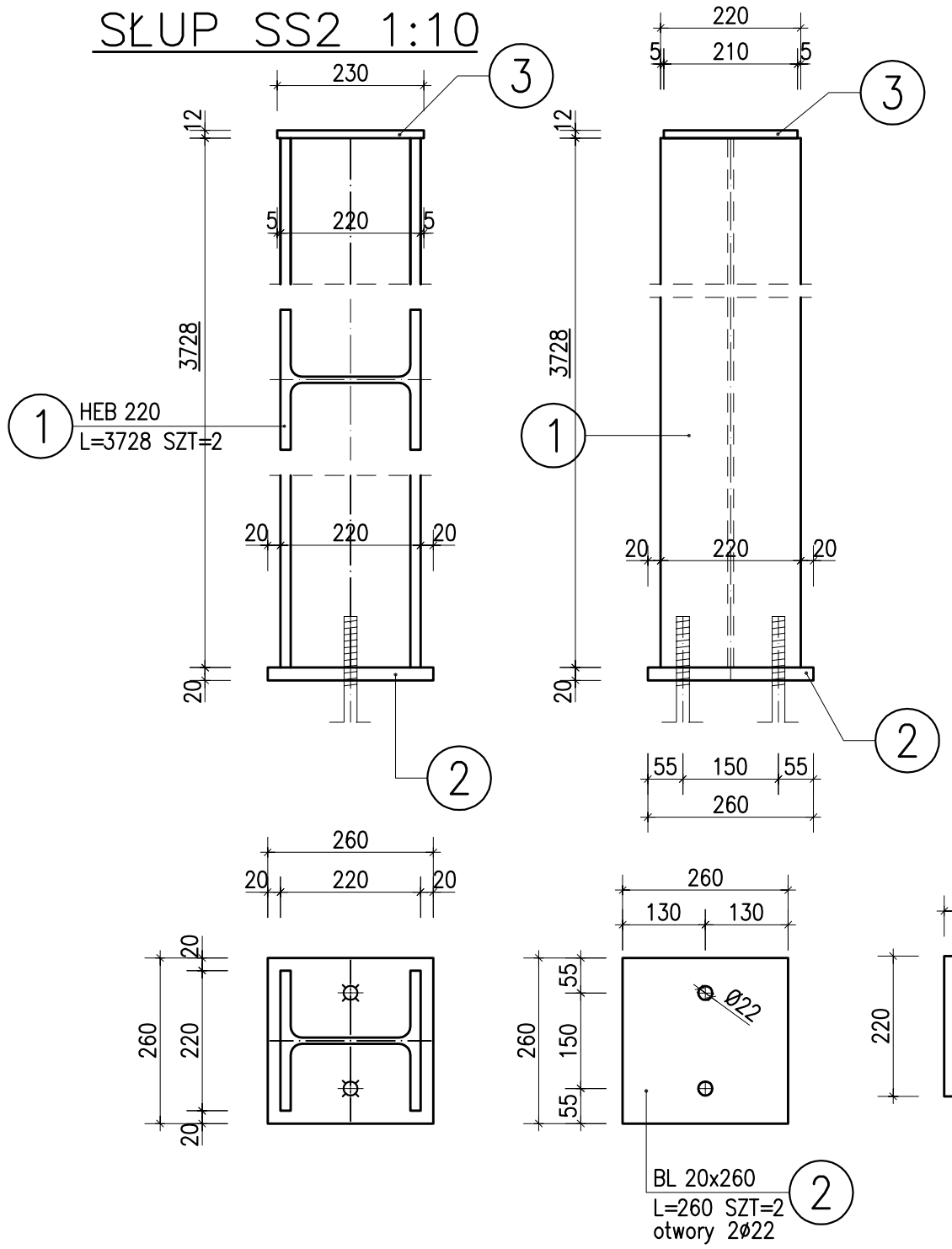

NADPROŻE BS1 1:10

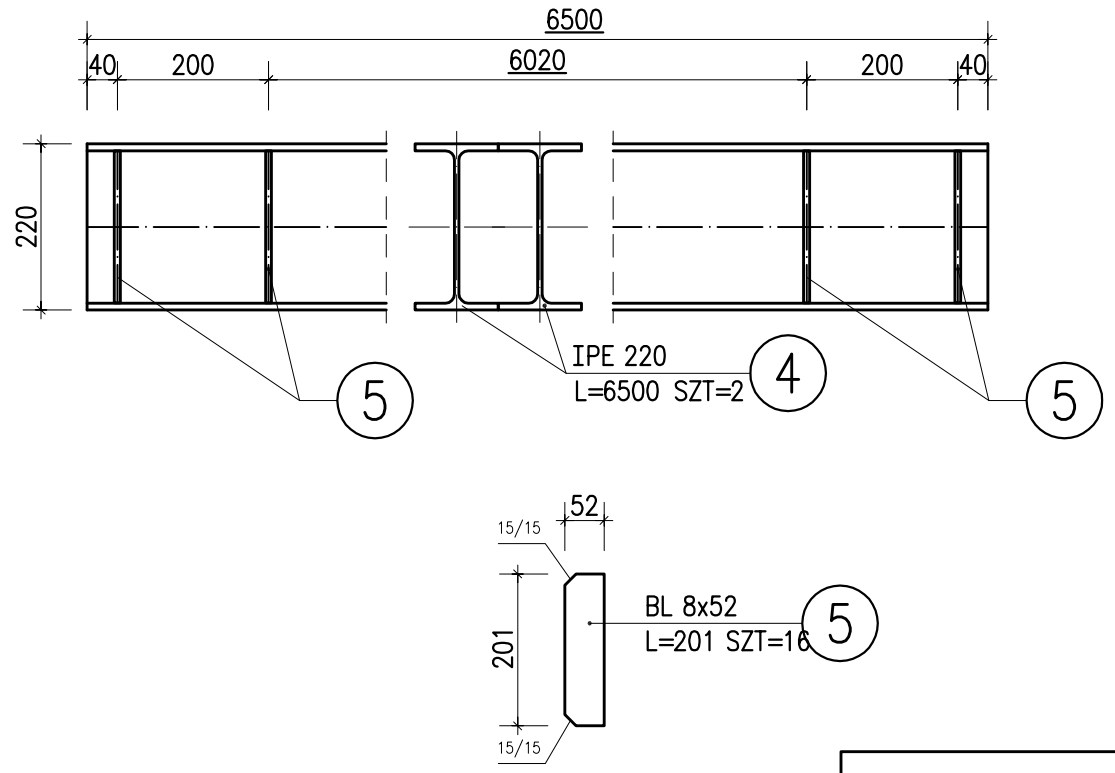

DETAL POŁĄCZENIA
BS1 Z SS1

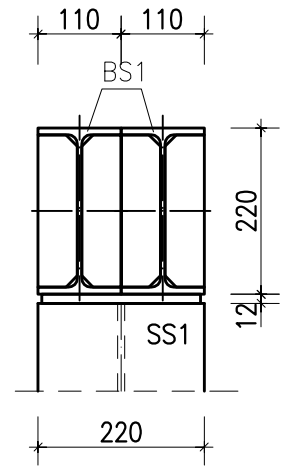

NIEOPISANE SPOINY WYKONAĆ JAKO PACHWINOWE OBUSTRONNE GRUBOŚCI 0,6xGRUBOŚĆ CIEŃSZEGO Z ŁĄCZONYCH ELEMENTÓW LUB JAKO PACHWINOWE JEDNOSTRONNE GRUBOŚCI 0,7xGRUBOŚĆ CIEŃSZEGO Z ŁĄCZONYCH ELEMENTÓW. SPOINY CZOŁOWE WYKONAĆ O GRUBOŚCI RÓWNEJ GRUBOŚCI CIEŃSZEGO Z ŁĄCZONYCH ELEMENTÓW

ZESTAWIENIE STALI

POZ.	NUMER ELEMENTU	NAZWA ELEMENTU	DŁUGOŚĆ [mm]	GATUNEK STALI	LICZBA SZTUK	DŁ. RAZEM [m]	MASA JEDN [kg/m]	MASA 1 ELEM [kg]	MASA RAZEM [kg]	POLE JEDN [m2/m]	POLE 1 ELEM [m2]	POLE RAZEM [m2]
BS1	4	IPE 220	6500	S235	2	13.00	26.20	170.30	340.60	0.85	5.51	11.02
BS1	5	BL 8x52	201	S235	16	3.22	3.27	0.66	10.50	0.12	0.02	0.39
SS2	1	HEB 220	3728	S235	2	7.46	71.50	266.55	533.10	1.27	4.73	9.47
SS2	2	BL 20x260	260	S235	2	0.52	40.82	10.61	21.23	0.56	0.15	0.29
SS2	3	BL 12x220	230	S235	2	0.46	20.72	4.77	9.53	0.46	0.11	0.21
OGÓŁEM									914.96			21.38
NADDATEK NA SPOINY: 1.8%									16.47			0.38
NADDATEK NA NIERÓWNOŚCI: 2%									18.3			0.43
NADDATEK NA ELEM. DODATK.: 1.5%									13.72			0.32
RAZEM:									963.45			22.51
WYKONAĆ: x 1									963.45			22.51

jednostka projektowa

ARCHI-GRAF
JANUSZ KICIŃSKI & ROMAN SZUMNY

64-920 PIŁA UL. KOSSAKA 110 TEL./FAX (067)2137075 ; 3512757

rewizja:	modyfikacje:	projektant:	data:	podpis:

inwestor:
EXALO DRILLING S.A.,
Plac Staszica 9, 64-920 Piła

nazwa i adres obiektu budowlanego:
PRZEBUDOWA BUDYNKU WARSZTATOWEGO BOP
64-920 Piła, Al. Powstańców Wielkopolskich, dz. nr 28/17,
jedn. ewidencyjna 301901_1, obręb ewidenc. 0013

projektował: mgr inż. Aleksander Witkowski
uprawnienia budowlane do projektowania bez ograniczeń w specjalności konstrukcyjno-budowlanej
Nr ewiden. WKP/0022/PWOK/16

sprawdził: mgr inż. Henryk Wróbel
uprawnienia budowlane do projektowania bez ograniczeń w specjalności konstrukcyjno-budowlanej
Nr ewiden. UAN-8345/904/85

tytuł rysunku: *RAMA STALOWA SS2 BS1*

nr rys.: PB-K-963-19-13 | branża: konstrukcja

etap projektowania: projekt budowlany | data oprac.: sierpień 2019 | skala: 1:10